PLUGUE DE ALÍVIO DE PRESSÃO

DA 084 | IP55

ilustr.: vista interna

> Montagem simples **> Alto grau de proteção**

Torna-se cada vez mais importante manter o ambiente interno de um invólucro protegido, para abrigar componentes elétricos e eletrônicos com segurança. Variações extremas de temperatura, em um invólucro hermeticamente fechado, provocam diferenciais de pressão. O Plugue de Alívio de Pressão DA 084, especialmente projetado, permite a mudança controlada da pressão e evita a entrada de pó e água. O Plugue de Alívio de Pressão é adequado para uso em caixas e invólucros, de acordo com a norma DIN EN 62208.

DADOS TÉCNICOS

fixação	PG 29 (37 mm), com porca
torque de aperto	5 Nm (máximo 10 Nm)
material	termoplástico anti-chama, cinza claro, a prova de intempéries e resistente aos raios UV, conf. UL746C (f1)
vedação	gaxeta de vedação NBR
entrada de ar	aprox. 1,5 cm^2
dimensões	Ø 65,5 mm x 30,5 mm
posição de instalação	vertical[1]
temp. de operação/armazenamento	-45 a +70 °C (-49 a +158 °F)
aprovações	EAC (Eurasian Conformity)
Nota	Material em conformidade com os valores limite da RoH3

[1] O grau de proteção será reduzido a IP54 se o Plugue de Alívio DA 084 não for instalado na posição vertical.

Instalação: Faça um furo Ø 37^{+1} mm na parede do invólucro e monte o Plugue de Alívio de Pressão com a porca. Certifique-se que o anel de vedação esteja instalado do lado externo do invólucro. Para a melhor compensação de pressão recomendamos o uso de dois Plugues de Alívio de Pressão em lados opostos e na parte superior do invólucro.

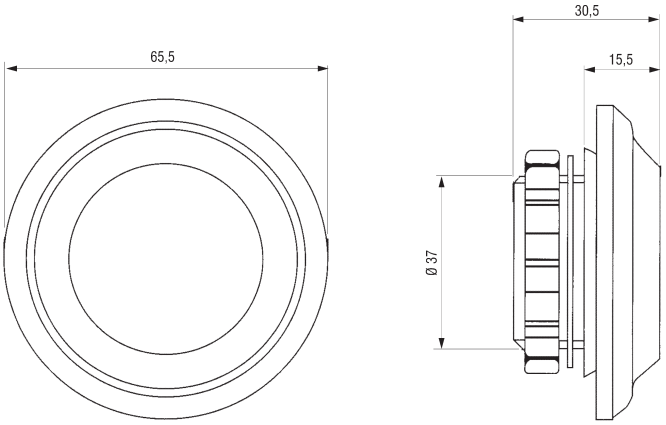

código	grau de proteção	unidade de embalagem (UE)	peso (aprox.)
08400.0-02-9002	IP55	1 UE = 2 peças	62 g (31 g/peça)

www.stego.com.br

05.04.2023 | Excetuando-se os erros ou as omissões, as especificações contidas neste catálogo estão sujeitas a alterações sem aviso prévio. A STEGO não se responsabiliza pelo uso indevido ou inadequado dos seus produtos.