INTERRUPTOR DE PORTA

DS 013

> Ajuste de posição sem o uso de ferramentas
> Alta capacidade de chaveamento
> Para diferentes diâmetros de cabos
> Prensa-cabos duplo
> Apropriado para Luminárias LED 025

Existem três versões do Interruptor de Porta para painéis elétricos, com contato Normalmente Fechado (NF) para o acendimento de lâmpadas quando a porta é aberta, com contato Normalmente Aberto (NA) para o acionamento de Ventiladores quando a porta é fechada e com contato reversível (REV) que pode ser usado nas duas formas (NF ou NA). Por possuir uma ampla faixa de ajuste mecânico o Interruptor de Porta DS 013 oferece uma grande variedade de aplicações: deslizado o corpo do Interruptor de Porta é possível fazer um ajuste de 35 mm e os furos oblongos para fixação permitem um ajuste adicional de 21 mm. O curso do botão é de 8 mm.

DADOS TÉCNICOS

capacidade máxima de chaveamento	250 Vca, 10 A carga resistiva ou 1,5 A carga indutiva
vida útil	VDE: > 10,000 ciclos UL: > 6,000 ciclos
conexão	conector tetrapolar com prensa-cabos, torque máx. de aperto 0,5 Nm
montagem	fixação por parafusos (M5)
corpo	termoplástico anti-chama, conforme UL94 V-0, cinza/preto
dimensões	87 x 64 x 30 mm
peso	aprox. 50 g
posição de fixação	variável
temp. de operação/armazenamento	-20 a +85 °C (-4 a +185 °F)
umidade de operação/armazenamento	máx. 90 % Ur (sem condensação)
grau de proteção	IP20
aprovações	EAC (Eurasian Conformity), VDE + UL em andamento

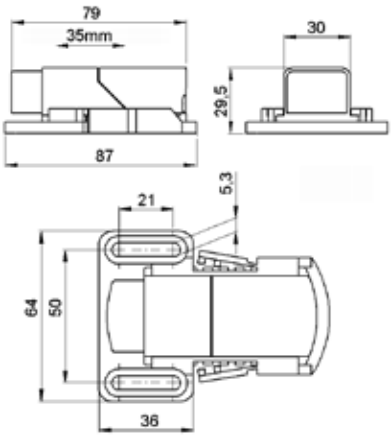

Diagrama de conexão

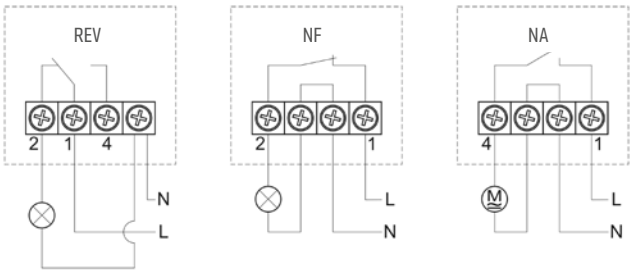

código	modelo	capacidade de conexão
01350.0-00	reversível	cabo flexível redondo (com terminal ilhós) 0,75 a 1 mm²
01351.0-00	normalmente fechado (NF)	cabo flexível redondo (com terminal ilhós) 0,75 a 1,5 mm²
01352.0-00	normalmente aberto (NA)	cabo flexível redondo (com terminal ilhós) 0,75 a 1,5 mm²

www.stego.com.br

25.02.2020 | Excetuando-se os erros ou as omissões, as especificações contidas neste catálogo estão sujeitas a alterações sem aviso prévio. A STEGO não se responsabiliza pelo uso indevido ou inadequado dos seus produtos.